6m SSB・CW

ピコトランシーバー

MODEL MX-6S

送信出力1W，新型フィルター採用，　この他
S/RFメーター，RIT，NB回路内蔵（キットは別売）

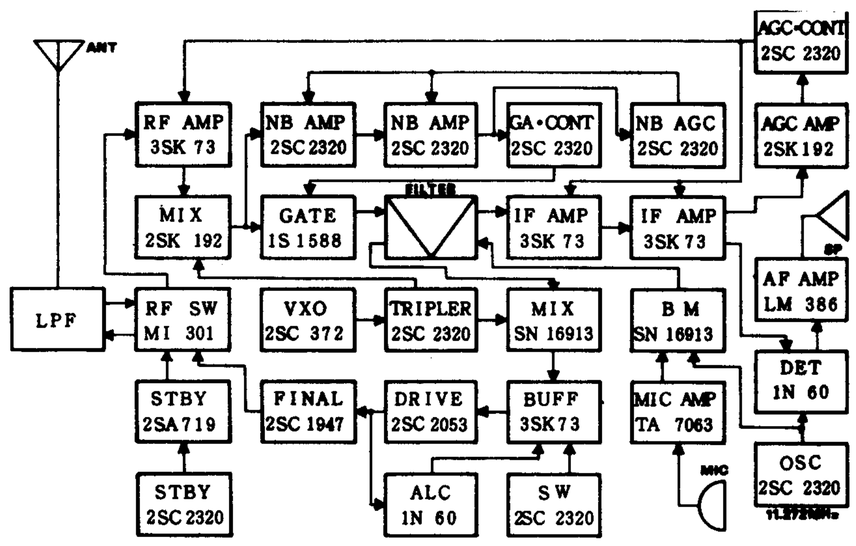

キットは，NB回路はオプションです。

1. はじめに

この度はミズホＭＸ－６Ｓをお買い上げいただきまして誠に有り難うございました。本機は厳重な品質管理のもとに生産されておりますが，万一運搬中の事故などに伴い，破損などのトラブルがありましたら，お早めにお買い上げいただきました購入店またはミズホ通信にお申しつけくださいますようお願い申し上げます。

MX－6Sには，メーター，ノイズブランカ（NB）及びリット（ＲＩＴ）を標準装備した完成品MX－6S(B)と，これらを別売（あとから内蔵可能）にしたキットモデルのMX－6 S(K)とがございます。
キットの内容は基板ユニット完全調整済ですから，半田付けをしたことのある方であれば，どなたでも安心して組み立てが楽しめます。（約３時間で完成）

2. 付属品について

★完成品MX－6 S(B)は下記の通りです。

①ヘリカルラバーアンテナ。
②外部電源接続用コード。
③単３マンガン乾電池（６本）。
④ダミー電池（スペースアダプター）。
⑤取扱説明書（７ページ第12項以後を参照下さい。）
⑥保証書。

★キットMX－6 S(K)を購入いただいた場合は、２ページのパーツリストを参照下さい。
組み立て前に不足のパーツがないかチェックし，どこに使う部品か予め頭の中へ入れておくと作業がスムーズになります。

定　格

〔一般仕様〕

周　波　数	50MHz 帯
電波型式	ＳＳＢ（ＵＳＢ），ＣＷ
使用半導体（キット）	４ＩＣ，９ＴＲ ６ＦＥＴ，27Di
〃　（完成品）	４ＩＣ，13ＴＲ ６ＦＥＴ，36Di
電源電圧（内蔵電池時）	8.4～9ＶＤＣ 単３（ＳＵＭ－３）×６本 又はニッカドＮＲ－ＡＡ×７本
〃　（外部電源時）	9.5ＶＤＣ
消費電流	ＲＸ……無信号時　68ｍＡ ＴＸ……最　　大 380ｍＡ
周波数安定度	初期変動±500 Hz その後100 Hz ／30分（25℃）
空中線インピーダンス	50Ω
外形寸法	(W) 66×(H) 39×(D) 142 mm
重　　量	645ｇ（電池含む）

〔送信部〕

最大出力	1Ｗ
不要輻射	－60dB以下
搬送波抑圧比	40dB以上
側波帯　〃	〃

〔受信部〕

受信方式	シングルスーパー
感　　度	0.5μV 入力時　S／N 15dB以上
中間周波数	11.2735 MHz

〔局発部〕

発振方式	可変水晶発振
出力周波数	38MHz 帯

MX－6S回路図

回路及び定数は技術開発などに伴い変更になることがあります。
下記はオプションパーツのOM－6の回路を全て含んでいます。

MK－1153 P.C.B

2SA 719	Q 1	MI 301	D 7. 8
2SC 372	Q 2	1S1555	D 9
2SC2053	Q 3	1SS16	D10. 11
2SC1947	Q 4	2K60	D 2. 3. 16～21
3SK 73	Q 5～8	1S1588	D22～29. 31
2SK192A	Q 9. 10	EM－1	D32
2SC2320	Q11～15		
1SV50	D 1	12.9922 MHz	X 1
1K60	D12～15	11.2720 MHz	X 3
05Z5.1	D 4～6		

MK－1156 P.C.B
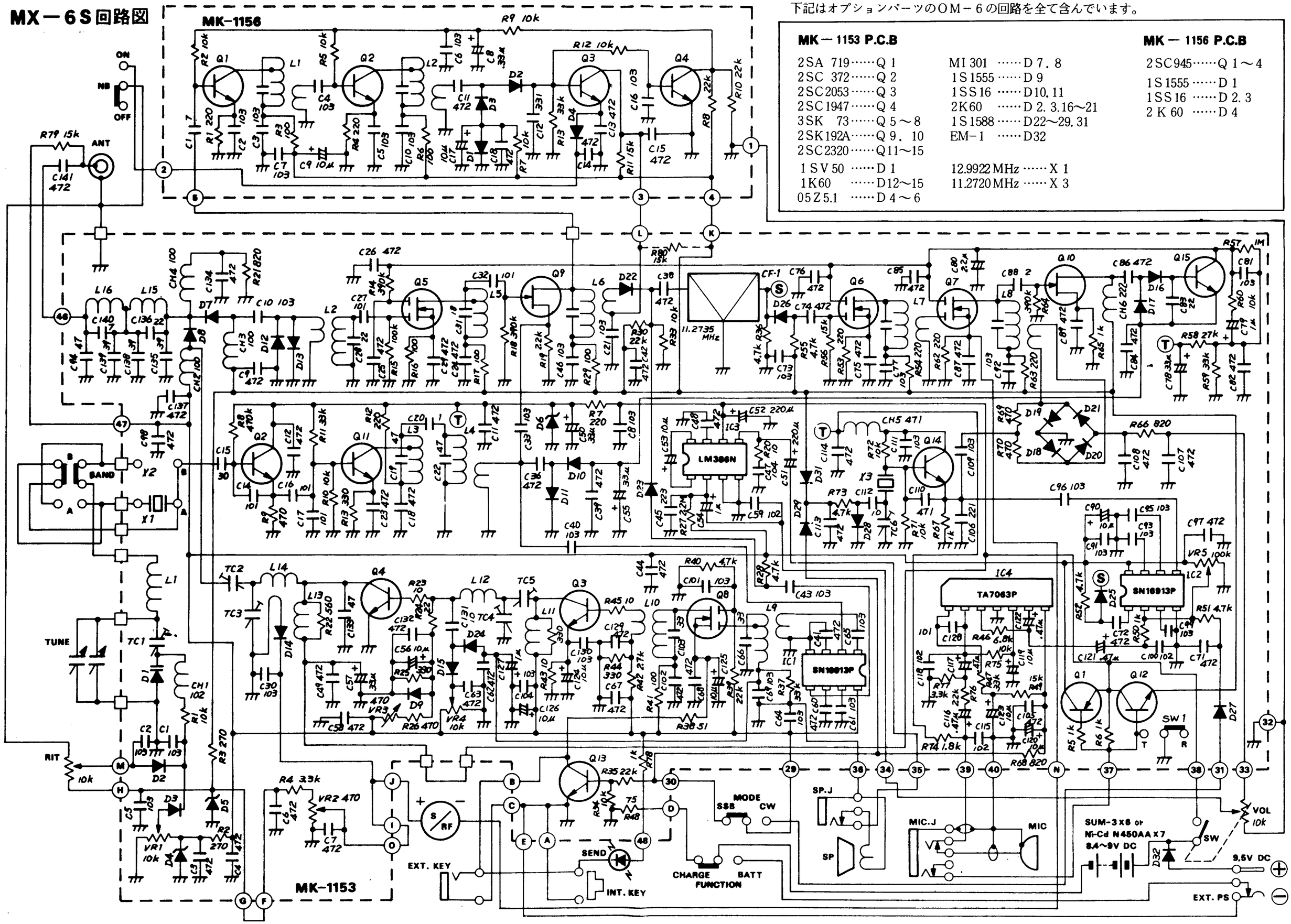
2SC945	Q 1～4
1S1555	D 1
1SS16	D 2. 3
2K60	D 4